POCKET DOOR HANDLE /JALADERA DE EMBUTIR

COD. W4254

1

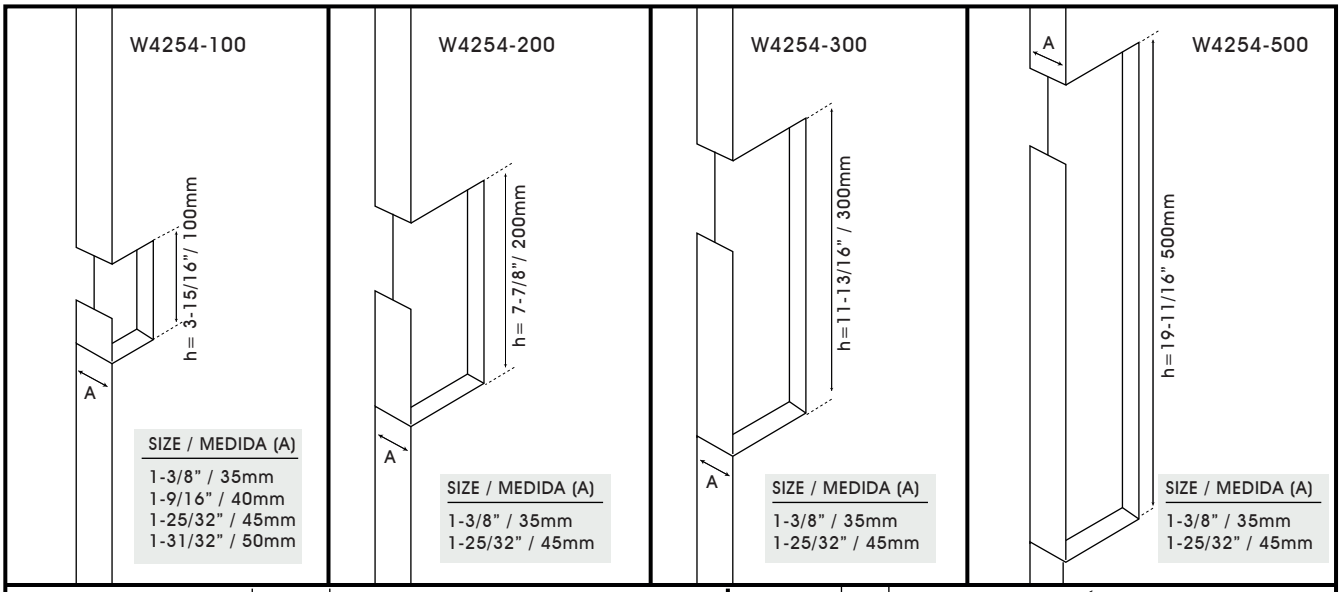

2

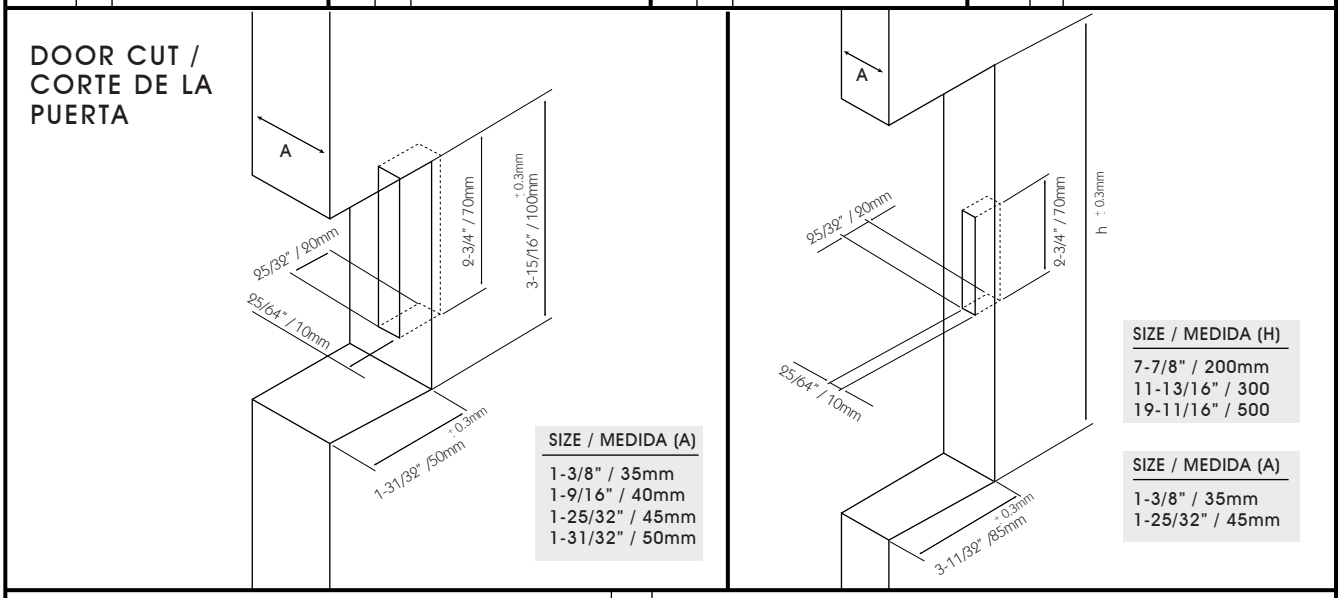
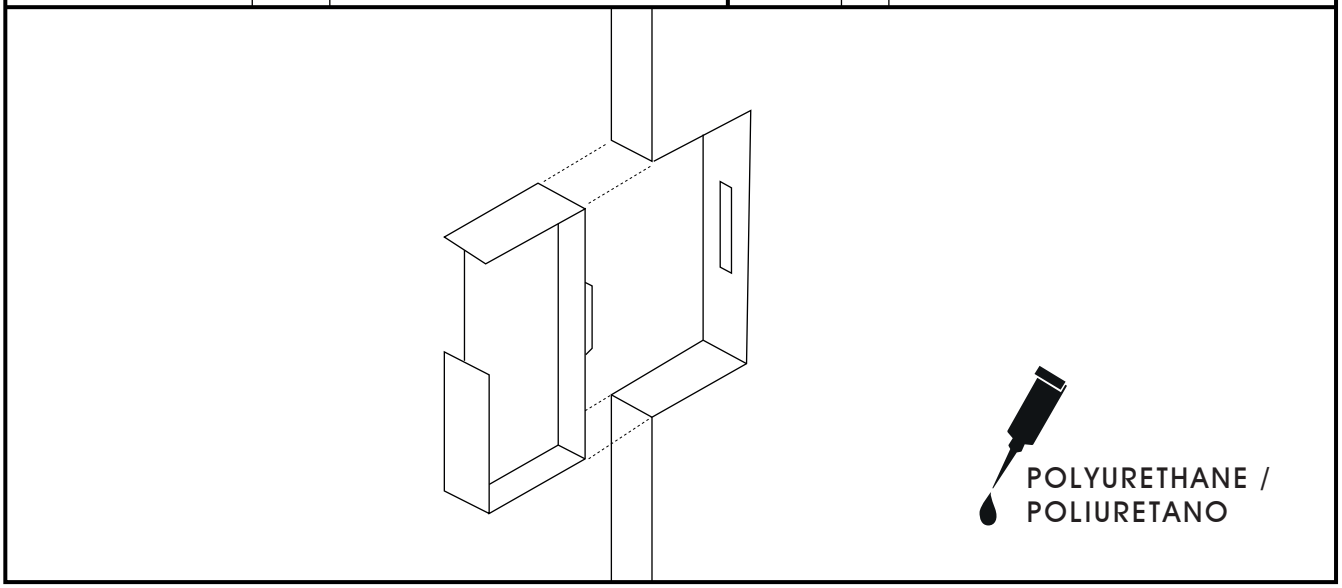
3